Zigmund & Shtain

РУКОВОДСТВО
ПО ЭКСПЛУАТАЦИИ

КУХОННАЯ ВЫТЯЖКА

K 185.5 B **K 185.5 S** **K 185.5 W**

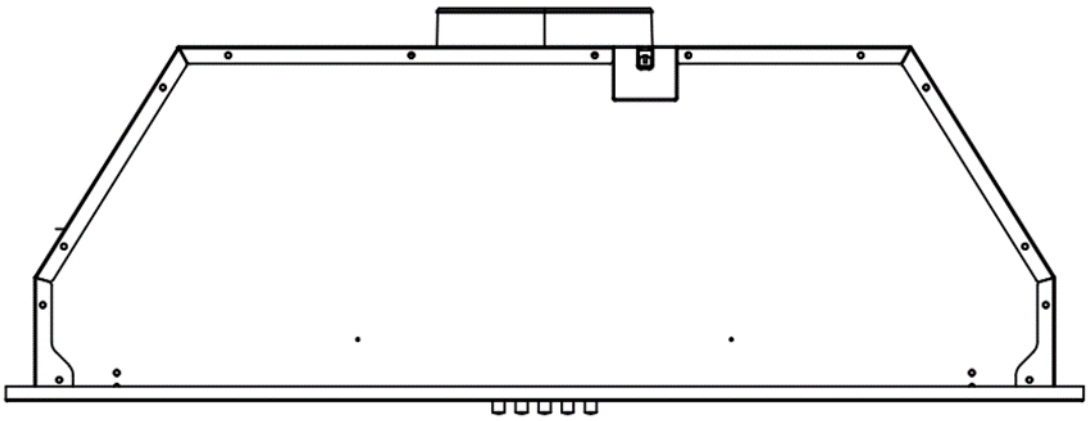

Найдите идеальные
приборы для вашего
дома на нашем сайте

УВАЖАЕМЫЙ ПОКУПАТЕЛЬ,

благодарим за покупку техники Zigmund & Shtain.
Перед использованием техники, пожалуйста, внимательно изучите данную инструкцию: это обеспечит правильное использование и предотвратит возникновение опасных ситуаций во время эксплуатации прибора.

Просим Вас сохранять эту инструкцию на весь срок службы прибора.

В начале инструкции Вы узнаете о некоторых важных условиях безопасной работы прибора. Чтобы Ваш прибор длительное время находился в прекрасном состоянии, мы приводим ряд полезных советов по уходу и чистке.

Если у вас возникнут вопросы в отношении какой-либо информации, содержащейся в данной инструкции, за разъяснениями вы можете обратиться в официальный сервисный центр.

Производитель не несет ответственности за травмы и повреждения имущества, которые могут возникать вследствие неправильно выполненной установки, а также неправильного, несоответствующего назначению или ненадлежащего использования прибора.

Компания-изготовитель оставляет за собой право вносить любые изменения в изделия, если посчитает их необходимыми или полезными для пользователя, не ставя под угрозу основные функциональные характеристики и безопасность самих изделий.

Прибор сертифицирован и предназначен для бытового применения, эксплуатация его в коммерческих целях не допускается. Изделие произведено в соответствии с европейскими стандартами и сертифицировано по регламентам
CE, TŰV , ISO 9001,

Символ  на приборе, либо на сопутствующих документах, указывает на то, что данный прибор не является бытовым отходом, и его необходимо сдать в специальный пункт сбора для переработки электрических и электронных приборов.

Желаем Вам приятного аппетита!

СОВЕТЫ И УКАЗАНИЯ ПО БЕЗОПАСНОСТИ

Внимательно прочтите все инструкции по технике безопасности перед использованием и сохраните данное руководство по эксплуатации и установке для использования в будущем.

Внимание!

Во избежание поломки перед включением техники в холодное время года, необходимо выдержать ее в распакованном виде при комнатной температуре не менее 2-х часов.

ОБЩАЯ ИНФОРМАЦИЯ

При отсутствии соответствующего ухода за устройством оно может утратить свои эксплуатационные качества, что влияет на срок службы и возможность возникновения опасной ситуации.

Чтобы снизить риск возникновения пожара, поражения электрическим током, получения травм или воздействия чрезмерным микроволновым излучением при использовании печи, соблюдайте основные меры предосторожности.

- После удаления упаковки проверьте, нет ли каких-нибудь повреждений. Не оставляйте упаковочные материалы (пластик, полистирол и т.п.) в доступном для детей месте, так как это может быть опасно.
- Не используйте прибор с неисправным электрическим кабелем или вилкой. Обратитесь в сервисный центр.
- Не используйте прибор, если он неисправен или на нем имеются видимые повреждения.
- Не ремонтируйте прибор самостоятельно. Вы можете устранить только некоторые неполадки.
- Отключайте прибор от электрической сети во время установки, ухода, чистки и ремонта.
- Установка и монтаж всегда должны выполняться квалифицированными специалистами. Производитель не несет ответственности за ущерб, причиненный в результате действий, выполненных лицами без соответствующей квалификации. Гарантия на изделие в таком случае не распространяется.
- Не используйте прибор со снятой или разбитой передней крышкой. При работе прибора задняя поверхность также нагревается.
- Не зажимайте соединительные кабели и следите за тем, чтобы они не проходили по горячим поверхностям. Повреждение кабеля может вызвать возгорание от короткого замыкания, а также стать причиной пожара.
- В случае пожара не пытайтесь потушить его водой. Немедленно отключите прибор от сети и накройте горящую часть мокрым одеялом.

ВАЖНО: Это устройство предназначено только для приготовления пищи в условиях домашнего использования. Устройство не предназначено для использования в коммерческих целях. Не используйте устройство на промышленных и коммерческих предприятиях или в лабораториях.

Только корректное подключение прибора к электричеству и правильное заземление обеспечат безопасную и эффективную работу данного устройства.

Производитель не несет ответственности за любые повреждения, вызванные неправильным использованием, установкой, подключением или транспортировкой прибора.

БЕЗОПАСНОСТЬ ДЕТЕЙ И ЛИЦ С ОГРАНИЧЕННЫМИ ВОЗМОЖНОСТЯМИ

- Данный прибор не предназначен для использования лицами с ограничением физических или умственных возможностей, а также лицами без соответствующих знаний или опыта, включая детей, если рядом с ними отсутствует ответственное за безопасность лицо, дающее распоряжения относительно использования изделия.
- Данный прибор может использоваться детьми старше 8 лет и/или лицами с ограниченными физическими или умственными возможностями при условии, что они обучены способу использования техники и осведомлены об опасностях.
- Категорически запрещаются игры детей с прибором.
- Не следует допускать детей младше 8 лет к прибору без присмотра взрослых.
- Чистка и уход за прибором не должны выполняться детьми без присмотра.
- Упаковочные материалы могут представлять опасность для детей. Храните упаковочные материалы в недоступном для детей месте или выбросите в мусор, рассортировав в соответствии с требованиями.

⚠ ОПАСНОСТЬ ПОРАЖЕНИЯ ТОКОМ

- Это устройство должно быть заземлено. Это устройство оснащено заземляющим проводом с заземляющей вилкой. Вилка должна быть подключена к розетке, которая правильно установлена и заземлена.
- В случае короткого замыкания заземление снижает риск поражения электрическим током, предоставляя дополнительный путь для тока. Неправильное заземление может привести к поражению электрическим током.
- Проконсультируйтесь с квалифицированным электриком или сервисным специалистом, если инструкции по заземлению не полностью понятны или если есть сомнения относительно того, правильно ли заземлено устройство.
- Если необходимо использовать удлинитель, используйте только 3-проводный удлинитель.
- При использовании длинного шнура или удлинителя:
  - Номинальная электрическая мощность шнура или удлинителя должна быть, как минимум, такой же, как у прибора.
  - Удлинитель должен быть 3-хпроводным с заземлением.
  - Длинный шнур должен быть расположен таким образом, чтобы он не свешивался со столешницы, где до него могут дотянуться дети или случайно споткнуться.
- Прежде чем получить доступ к клеммам, все цепи питания должны быть отключены.
- Если номинальное напряжение лампы меньше номинального напряжения прибора, номинальное напряжение лампы также должно быть указано на патроне лампы или рядом с ним.
- Перед проведением технического обслуживания, очисткой или любых других действии с прибором обязательно отключите его от сети. Чтобы отключить прибор от сети, тяните за вилку, а не за шнур. Запрещается использовать неисправную/поврежденную вытяжку.

БЕЗОПАСНОСТЬ ЭКСПЛУАТАЦИИ

- Вытяжка должна подключаться к электросети напряжением 220 -240 вольт.
- При монтаже вытяжки используйте воздуховод диаметром 120 или 150 мм.

- Проходящий через вытяжку воздух не должен выходить в дымоход, используемый для отвода воздуха от приборов, работающих на газе или других видах топлива.
- Убедитесь, что воздуховод не имеет изгибов более 90 градусов, так как это снизит эффективность работы вытяжки.
- Если вытяжка эксплуатируется одновременно с другими приборами, работающими на газе, жидком топливе или других видах топлива (например, бойлеры, водонагреватели, газовые или угольные печи и пр.), то вследствие недостатка кислорода в помещении возникает пониженное давление и отработанные ядовитые газы начинают втягиваться вовнутрь и могут стать причиной отравления. Для безопасной эксплуатации понижение давления в помещении не должно превышать 4 Па (0,04 мбар). Для этого следует обеспечить достаточную вентиляцию помещения. Для наружных выбросов соблюдайте правила, действующие в Вашей стране.
- Во время работы вытяжки, особенно при использовании вместе с газовыми плитами, убедитесь, что в помещение поступает в достаточном объеме свежий воздух.
- Расстояние от нижней поверхности вытяжки до поверхности плиты должно составлять не менее 65 см.
- Следите за тем, чтобы в непосредственной близости от поверхности плиты не находились шторы и гардины.
- Запрещается эксплуатация вытяжки без жироулавливающего алюминиевого фильтра.
- Не снимайте фильтр во время работы вытяжки.
- Не прикасайтесь к лампочкам освещения во время работы вытяжки, так как они могут сильно нагреваться и вызвать ожог.
- Рекомендуем включить вытяжку за несколько минут до начала процесса приготовления, чтобы увеличить необходимую тягу для эффективного очищения. Таким образом, когда пища начинает выделять дым и запахи, прибор создаёт непрерывную постоянную тягу и эффективно очищает воздух.
- Запрещается готовить непосредственно на открытом огне и фламбировать под вытяжкой. В этом случае жир в алюминиевом фильтре может воспламениться и вызвать пожар.
- Горячее масло не должно оставаться в посуде на включенной плите и под вытяжкой – это также может вызвать его самовозгорание и пожар.
- Процесс жарки должен происходить под постоянным контролем, т. к. горячее масло может самовозгораться и вызвать пожар.
- Не допускается зажигание открытого огня на газовых конфорках под вытяжкой, пламя всегда должно быть закрыто посудой.
- Для эффективной очистки воздуха на кухне после окончания приготовления пищи оставьте прибор включенным на 15 минут.

БЕЗОПАСНОСТЬ ОБСЛУЖИВАНИЯ

- Перед началом очистки убедитесь, что устройство отключено от электрической сети.
- Не используйте для чистки прибора и его стекла острые и режущие предметы, так как они могут повредить прибор.
- Обращайте внимание на острые края внутри вытяжки, особенно во время установки и чистки.
- Запрещается мойка прибора путем разбрызгивания на него воды или поливания его водой. При таких действиях существует риск удара электрическим током.

- Регулярно производите очистку фильтра, а также внешних и внутренних поверхностей прибора – это способствует его длительной и надежной работе.
- Если очистка многоразового алюминиевого фильтра производится нерегулярно, то эффективность его работы снижается. Кроме того, возникает опасность возгорания фильтра, а также, соответственно, повреждения самого прибора и появляется риск возгорания пожара.
- В случае задымления или возгорания на плите не включайте вытяжку для их устранения, т. к. это создаст дополнительную тягу для распространения огня.
- В случае задымления или возгорания немедленно отключите вытяжку от электросети и накройте пламя плотной тканью (одеялом), чтобы перекрыть доступ кислорода. Не тушите огонь водой!

РЕКОМЕНДАЦИИ ПО УТИЛИЗАЦИИ

Все материалы, используемые при изготовлении прибора, являются экологически приемлемыми и допускают вторичную переработку. Соблюдайте правила охраны окружающей среды и используйте соответствующие способы раздельного способа сбора отходов.

Пластиковые части промаркированы стандартными международными сокращениями:



- PE – полиэтилен, например, тонкий обёрточный материал
- PS – полистирол, например, материал набивки
- POM – полиоксиметилен, например, пластиковые зажимы
- PP – полипропилен, например, солевой наполнитель
- ABS – акрилонитрил-бутадиент-стирол, например панель управления

Подержанные или пришедшие в негодность приборы не являются бесполезными отходами. Различные материалы, используемые в конструкции Вашего прибора, могут быть утилизированы.
Для получения информации о возможностях утилизации обратитесь к своему продавцу или же в местный административный орган.
Перед сдачей техники на слом помните, что, попав в детские руки, она может привести к несчастному случаю. Позаботьтесь о том, чтобы сделать ее максимально безопасной. Обрежьте шнур электропитания и приведите оборудование в неработоспособное состояние.
Точно выполняйте указания, которые приведены в данной инструкции.

ОПИСАНИЕ ПРИБОРА

ПАНЕЛЬ УПРАВЛЕНИЯ

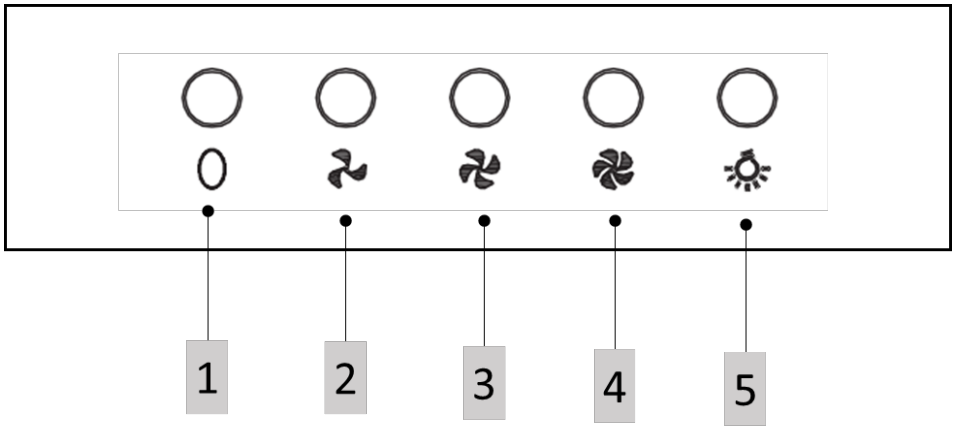

ЭЛЕМЕНТЫ УПРАВЛЕНИЯ			
1	ВКЛ/ВЫКЛ	0	Включает и выключает прибор
2	СКОРОСТЬ 1		Выбор минимального уровня мощности работы прибора
3	СКОРОСТЬ 2		Выбор среднего уровня мощности работы прибора
4	СКОРОСТЬ 3		Выбор максимального уровня мощности работы прибора
5	ПОДСВЕТКА		Включает подсветку вытяжки

УСТАНОВКА ВЫТЯЖКИ

ВНИМАНИЕ: Перед установкой или техническим обслуживанием обязательно отключите устройство от электричества!

Установка устройства должна проводиться согласно инструкции и только квалифицированными специалистами. Производитель не несет ответственности за любые повреждения, нанесенные людям, животным, предметам вследствие неправильной установки устройства.

АНТИВОЗВРАТНЫЙ КЛАПАН

Для корректной эксплуатации вытяжки необходимо перед монтажом установить на воздуховод антивозвратный клапан. Если в комплекте антивозвратный клапан поставляется в разобранном виде, на изображениях ниже показаны шаги сборки клапана круглой формы (форма клапана может отличаться в зависимости от модели) (рис.1).

- Установите два лепестка 2 в корпус 6.
- штифт 3 должен быть направлен вверх;
- ось 4 должна вставиться в отверстия 5 на корпусе;
- повторить все операции для 2-го лепестка.

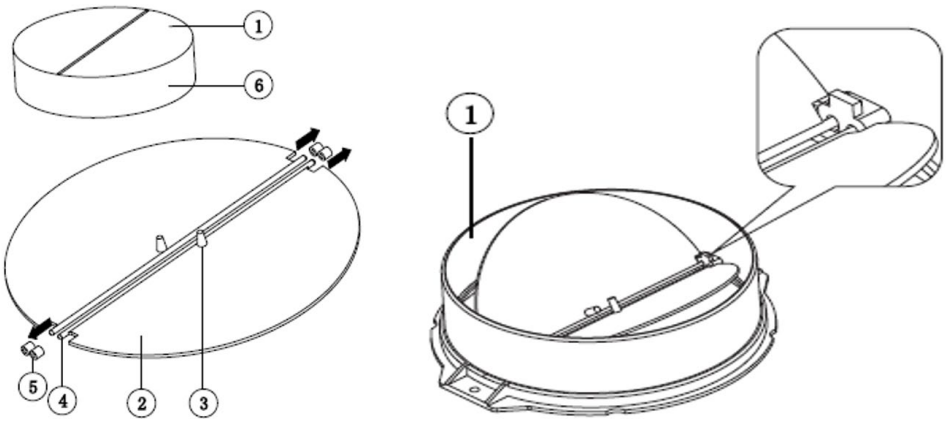

Рис. 1

ВЫБОР ТИПА УСТАНОВКИ

Подключение вытяжки возможно как в режиме рециркуляции с возвратом воздуха через угольный фильтр в помещение кухни, так и в режиме отвода воздуха через вентиляцию.
Для установки в режиме рециркуляции необходимо наличие специального угольного фильтра (приобретается отдельно).

МОНТАЖ ВЫТЯЖКИ

Перед установкой выключите устройство и отсоедините его от розетки.

ВНИМАНИЕ

В целях безопасности используйте только крепежные или монтажные винты того же размера, которые рекомендованы в данном руководстве по эксплуатации.

Несоблюдение инструкций по установке винтов или крепежных устройств может привести к поражению электрическим током.

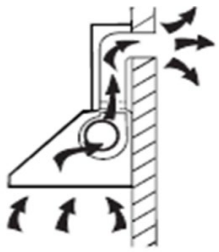

Рис. 2

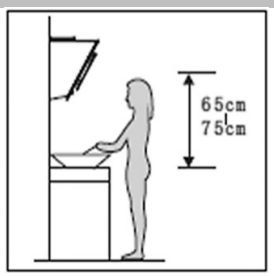

Рис. 3

Если у вас есть возможность подключения к центральной вентиляции, вытяжку можно подключить, как показано на рис. 2, с помощью воздуховода (алюминий, гибкая труба или негорючий материал с внутренним диаметром 150 мм).

Вытяжку следует размещать на расстоянии 65–75 см над варочной поверхностью (рис. 3).

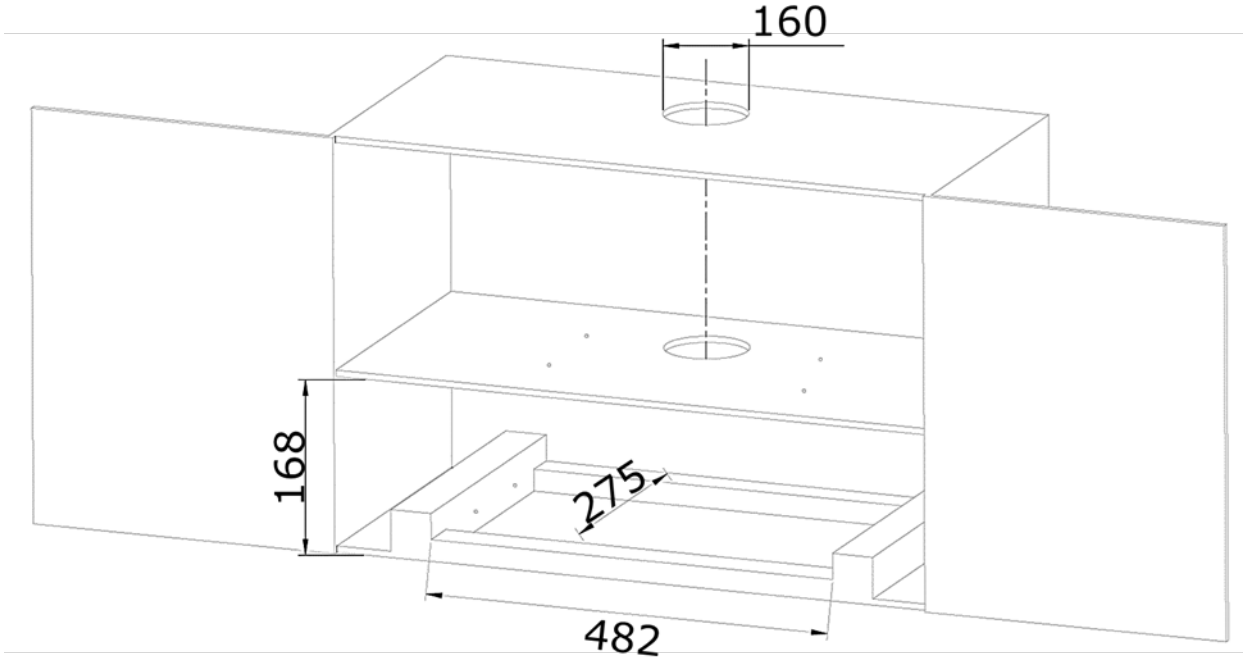
160
168
275
482

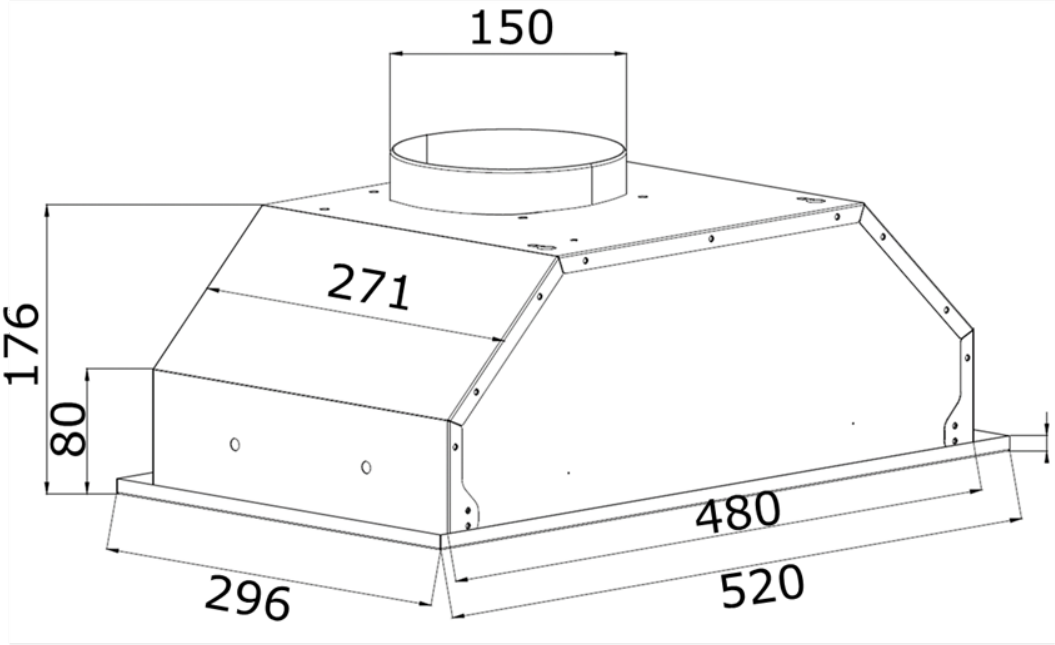
150
271
176
80
10
480
296
520

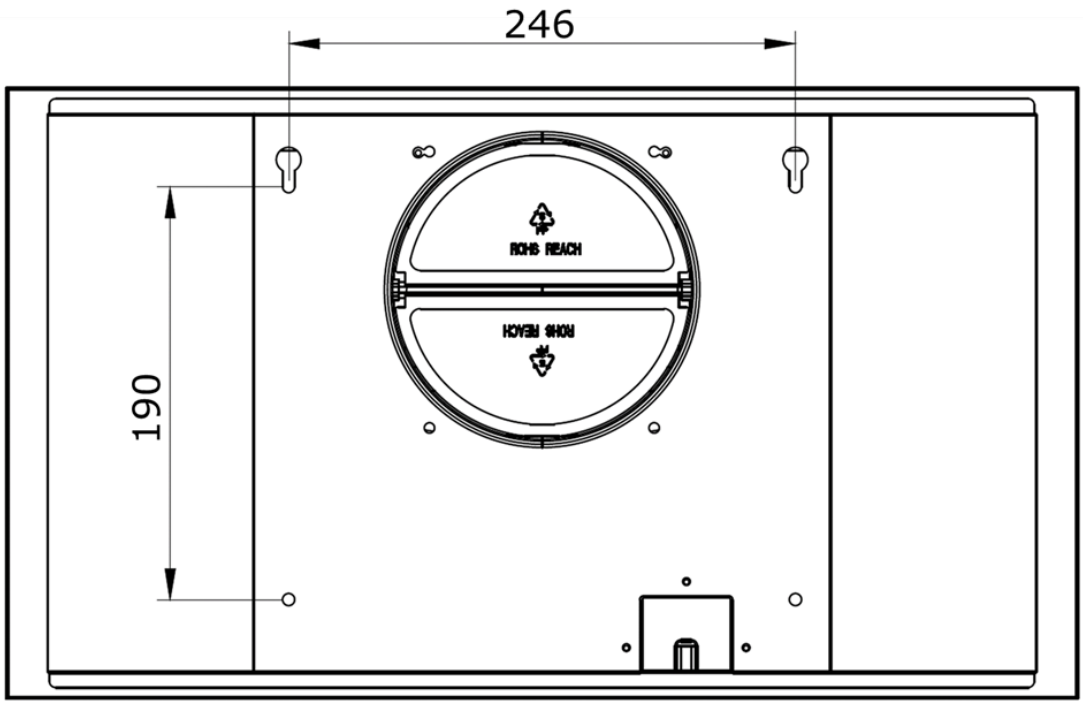

- Сделайте отверстие в навесном шкафу размером 482*275 мм
- Снимите алюминиевый фильтр

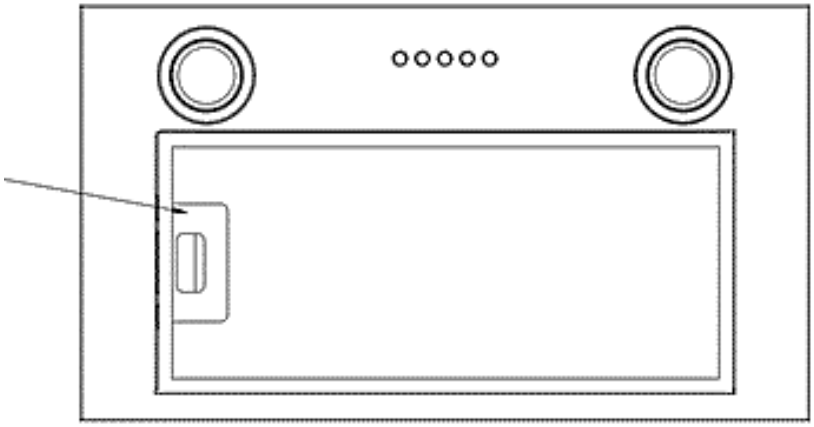

- Открутите винты, фиксирующие переднюю панель на корпусе вытяжки и снимите панель

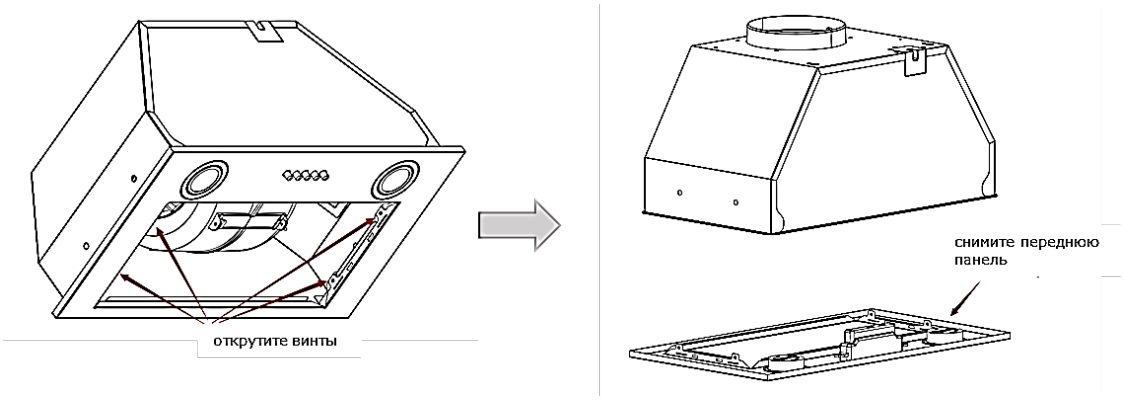

- Поместите вытяжку внутрь кухонного шкафа и закрепите с помощью винтов

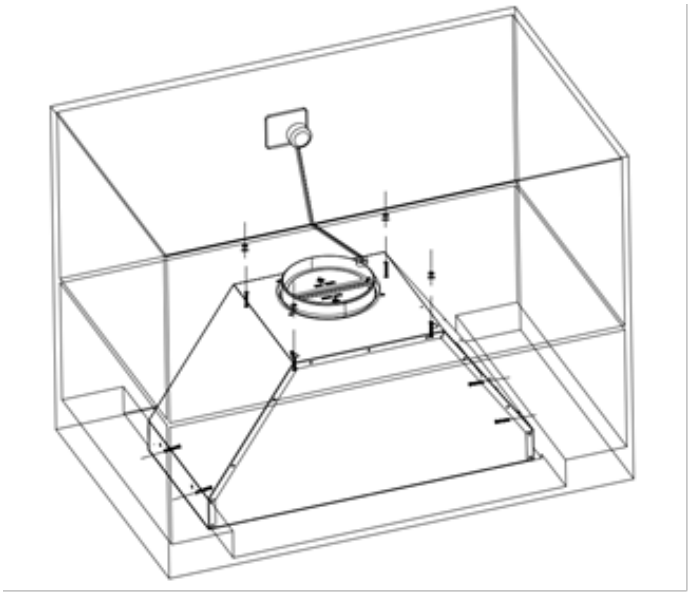

ПОДСОЕДИНЕНИЕ ВОЗДУХОВОДА

Для обеспечения оптимального отвода воздуха необходимо строго соблюдать следующие правила. Несоблюдение этих основных инструкций приведет к снижению производительности и увеличению уровня шума вытяжки.

- Воздуховод должен быть короткий и прямой.
- Не уменьшайте размер и не пережимайте воздуховод.
- Устанавливайте воздуховод туго натянутым, чтобы свести к минимуму потерю давления.
- Не подключайте систему воздуховода вытяжки к существующей системе вентиляции, которая используется для любого другого прибора, например, к обогревательной трубе, газовой трубе и пр.
- Угол изгиба гибкого воздуховода не должен быть менее 120°; необходимо направить трубу горизонтально или, как вариант, труба должна идти вверх от начальной точки и выводиться к наружной стене.
- После установки убедитесь, что вытяжка стоит ровно, чтобы избежать скопления жира на ее концах.
- Убедитесь, что выбранный для установки воздуховод соответствует необходимым стандартам и сделан из огнеупорных материалов.

ЭКСПЛУАТАЦИЯ

ВКЛЮЧЕНИЕ И УПРАВЛЕНИЕ СКОРОСТЬЮ

Чтобы включить вытяжку, выберите один из скоростных режимов. Для этого нажмите одну из кнопок выбора скоростей, подбирая мощность работы мотора в зависимости от степени загрязнения воздуха.

ОСВЕЩЕНИЕ

Чтобы включить подсветку, нажмите кнопку . Отключите освещение повторным нажатием кнопки .

УХОД И ОЧИСТКА

Перед очисткой всегда выключайте устройство и отсоединяйте его от источника питания.

Внешние поверхности вытяжки подвержены механическому воздействию, поэтому следуйте инструкциям по очистке, чтобы поддерживать эстетичный внешний вид и долговечную службу прибора без повреждений.

Если прибор нагрелся в ходе его использования, очистку следует начинать только после остывания прибора.

Используйте нейтральные моющие средства и избегайте использования агрессивных чистящих химикатов, сильных бытовых моющих средств или продуктов, содержащих абразивы, так как это ухудшит внешний вид прибора и потенциально удалит любые изображения на панели управления, а также приведет к аннулированию гарантии производителя. Не используйте на поверхностях щелочные или кислотные вещества (лимонный сок, уксус и т. д.).

ДЕТАЛИ ИЗ НЕРЖАВЕЮЩЕЙ СТАЛИ

Нержавеющую сталь необходимо регулярно чистить (например, еженедельно), чтобы обеспечить длительный срок службы и предотвратить появление перекрещивающихся царапин. Протирайте такие детали чистой мягкой тканью. Можно использовать специальную жидкость для очистки нержавеющей стали.

ПАНЕЛЬ УПРАВЛЕНИЯ

Панель управления можно мыть теплой мыльной водой. Перед чисткой убедитесь, что ткань чистая и хорошо отжатая. Используйте сухую мягкую ткань, чтобы удалить лишнюю влагу, оставшуюся после чистки.

ЖИРОУЛАВЛИВАЮЩИЕ ФИЛЬТРЫ

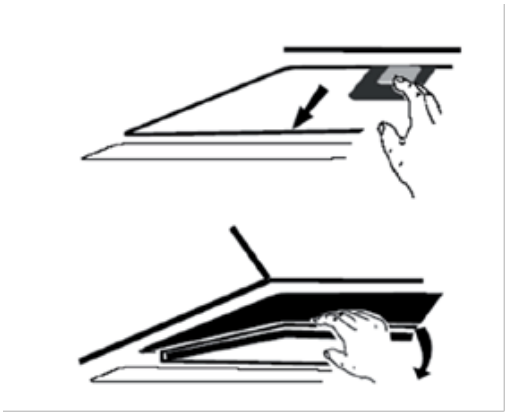

Рис.10

Алюминиевый жироулавливающий фильтр можно чистить вручную. Замочите его примерно на 3 минуты в воде с мягким моющим средством, а затем аккуратно почистите мягкой щёткой. Не прилагайте слишком больших усилий, чтобы не повредить фильтр. (Оставьте сушиться естественным образом, вдали от прямых солнечных лучей). Фильтры следует мыть отдельно от посуды и кухонных принадлежностей. Рекомендуется не использовать ополаскиватель.

УГОЛЬНЫЕ ФИЛЬТРЫ (приобретаются отдельно)

Для установки вытяжки в режиме рециркуляции (без вывода воздуха в вентиляцию), используйте фильтры с активированным углем (код **FIL_CARB_H20,** приобретаются отдельно). Обычно фильтр с активированным углем следует менять каждые 3–6 месяцев в зависимости от ваших кулинарных привычек. Помните, что при установке угольного фильтра мощность всасывания снижается. Порядок установки угольного фильтра приведен ниже:

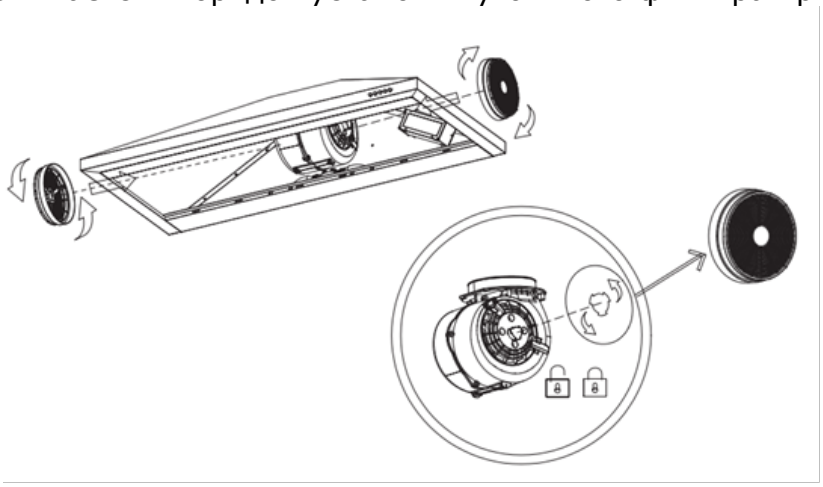

- Для установки совместите пазы штифта короба мотора и угольного фильтра, и, прижимая фильтр к боковой части короба, поверните его по часовой стрелке до фиксации. Убедитесь, что фильтр надёжно закреплён, чтобы избежать опасности при его выпадении.
- Для замены фильтра поверните его против часовой стрелки и отделите от короба мотора.

Убедитесь, что фильтр надёжно закреплён, чтобы избежать опасности при его выпадении.

ЗАМЕНА ЛАМПЫ ОСВЕЩЕНИЯ

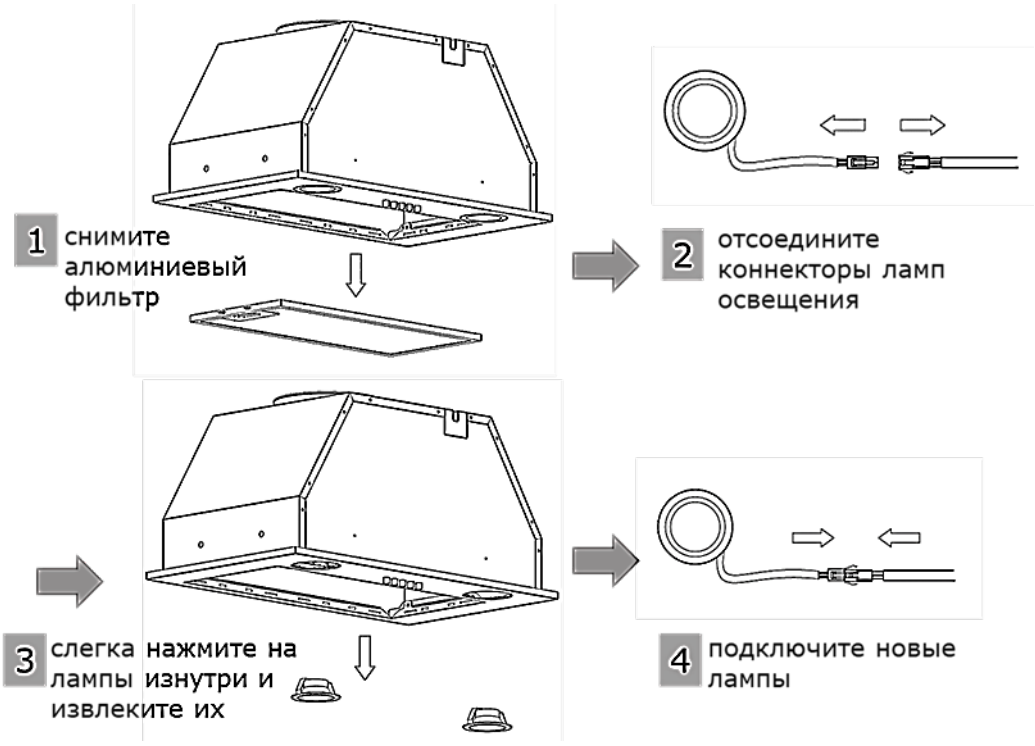



ВНИМАНИЕ!

- **Всегда отключайте электропитание перед выполнением любых операций с прибором. При работе с лампой убедитесь, что она полностью остыла, прежде чем прикасаться к ней руками.**
- **При работе с лампами держите их тканью или перчатками, чтобы избежать попадания пота на лампу, так как это может сократить срок её службы.**

ПРЕДУПРЕЖДЕНИЕ: Не используйте устройство, если у него поврежден провод или разъем. Также не стоит пользоваться прибором после того, как он начал плохо работать или после различных повреждений. Во всех перечисленных случаях обратитесь за помощью в авторизированный сервисный центр.

ПРЕЖДЕ ЧЕМ ОБРАТИТЬСЯ В СЕРВИС

ПРОБЛЕМА	ВОЗМОЖНЫЕ ПРИЧИНЫ	РЕШЕНИЕ
Свет горит, но двигатель не работает	Прибор отключен	Включите прибор
	Выключатель не работает	Обратитесь в сервис
	Поломка мотора	Обратитесь в сервис
Свет и мотор не работают	Перегорел предохранитель	Перезапустите/замените предохранители
	Сетевой кабель питания неисправен или отсоединен	Подключите сетевой кабель к розетке. Включите розетку
Следы жира на вытяжке	Антивозвратный клапан и воздуховод закреплены не плотно	Снимите клапан и воздуховод и установите, закрепив стыки герметиком
	Утечка из соединения воздуховода и корпуса	Снимите воздуховод и установите, закрепив стыки герметиком
Освещение не работает	Лампочки сломаны или неисправны	Замените лампочки согласно этой инструкции
Недостаточная мощность всасывания	Расстояние между вытяжкой и газовой панелью слишком большое	Установите вытяжку на правильное расстояние
Вытяжка наклонена	Крепёжный винт недостаточно затянут	Затяните подвесной винт и установите вытяжку в горизонтальное положение

СПЕЦИФИКАЦИЯ

ЭЛЕКТРОПИТАНИЕ	220/240 В, ~50/60 Гц
МОЩНОСТЬ МОТОРА, Вт	90

ИНФОРМАЦИЯ О ГАРАНТИИ

Мы предоставляем гарантию в течение 3 лет с момента покупки.

Если произошла поломка, обратитесь в один из сервисных центров, указанных на официальном сайте zigmundshtain.ru. Для осуществления гарантийного обслуживания вам необходимо предъявить чек на покупку. Внимательно соблюдайте описанные в инструкции рекомендации по использованию варочной панели.

При поломках, возникающих вследствие неправильной эксплуатации, гарантийные обязательства не действительны.

Данная гарантия не распространяется на сбои, возникающие в результате ненадлежащего или коммерческого использования продукта. Нижеследующие ситуации также не покрываются гарантией:

1. Любые повреждения и неисправности, возникающие в результате установки и использования продукции с нарушением инструкций, приведенных в руководстве;

2. Любые повреждения и неисправности, возникающие при погрузке, разгрузке и обращении с продукцией после ее доставки;

3. Любые повреждения и поломки из-за низкого или чрезмерного напряжения, неправильной электрической установки, использования при напряжении, которое отличается от указанного на табличке продукции;

4. Повреждения и неисправности из-за пожара и/или молнии;

5. Неисправность, возникающая в результате использования продукции с нарушением инструкций, приведенных в руководстве по эксплуатации;

6. Разбитый корпус;

7. Вмешательство и ремонт оборудования кем-либо, кроме лиц из официальных сервисных центров, указанных на сайте zigmundshtain.ru;

8. Проблемы, возникающие при монтаже любой детали, кроме деталей, поставляемых производителем.

Гарантия недействительна при удалении и уничтожении оригинального серийного номера на продукции.

Изготовитель - "ZIGMUND & SHTAIN GMBH"
Германия, Zobeltitzstr.94. 13403 Berlin

Импортер - ООО "ЗИГМУНД И ШТАЙН"
119530, г. Москва, вн.тер.г. муниципальный округ
Очаково-Матвеевское, ш. Очаковское, д. 36, стр. 2, помещ. 14

Сервисное обслуживание:
тел. 8 (800) 555-66-93, service@zigmundshtain.ru

e.1